LORO	Lfd-Nr 1.008.005 **Einsatzbeispiel**	18.10.2005	Klei/Schm	1/1
		Lfd-Nr 1.008.005		

Skizze:

Serie GF, DN 70, m. verschr. Sieb

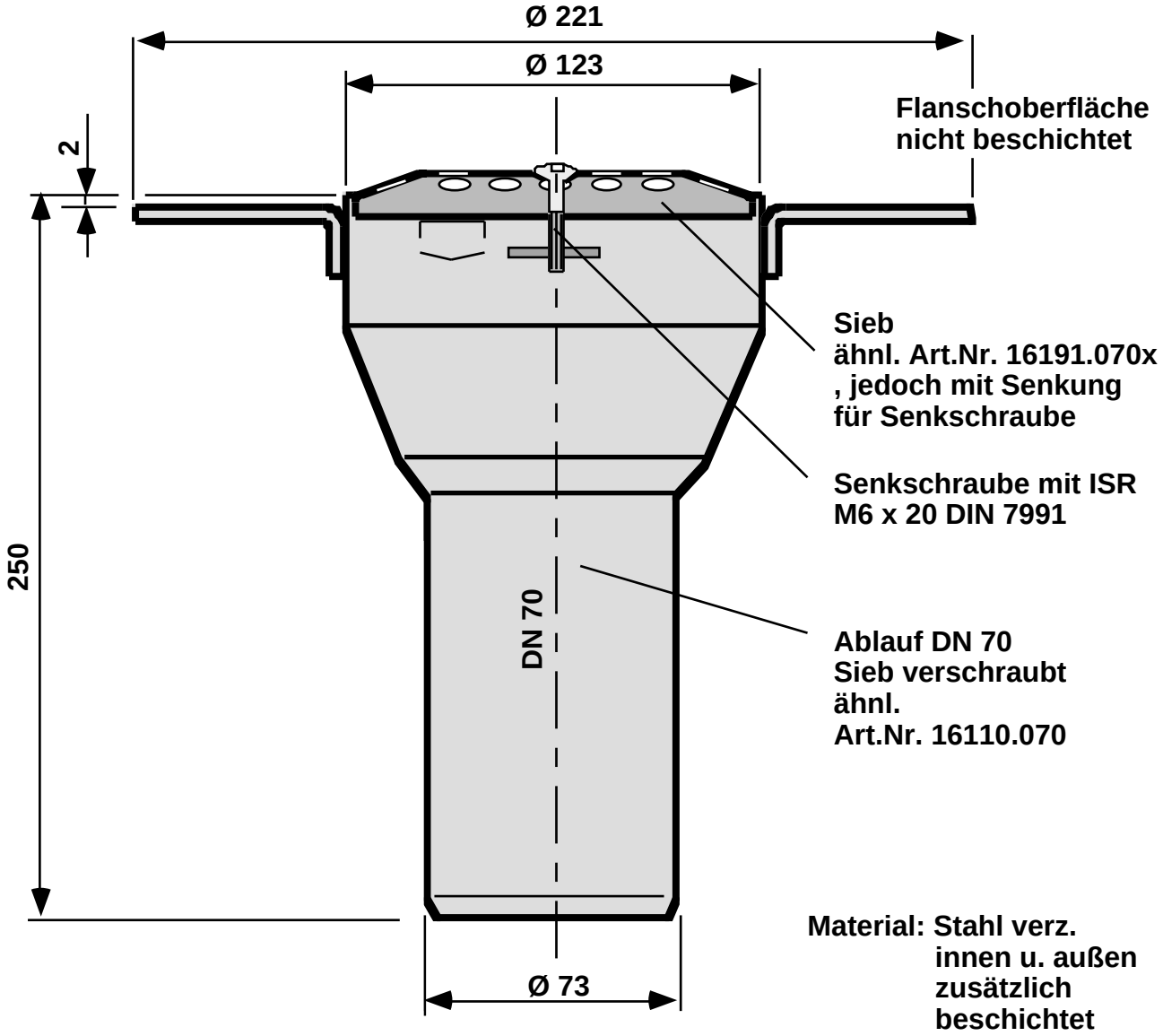

Material: Stahl verz.
innen u. außen
zusätzlich
beschichtet

nicht maßstäblich